Allied Vision

Alvium
1800 U-812 UV

Model without hardware options

- IMX487 CMOS Sensor
- ALVIUM Bildverarbeitung
- USB3 Vision
- Mehrere Hardwareoptionen

Alvium 1800 U - Ihr Zugang zur Hochleistungsbildgebung

Industrielle USB-Kameras mit attraktivem Preis-Leistungs-Verhältnis

Die Alvium 1800 U-812 UV mit dem Sony IMX487 erreicht 51.0 Bilder pro Sekunde bei 8.1 MP Auflösung.

Die Alvium 1800 U ist Ihr Zugang zur Hochleistungsbildgebung mit ALVIUM® Technologie für industrielle Anwendungen. Ausgestattet mit der neuesten Generation von Sensoren, liefert diese kleine und leichte Kamera hohe Bildqualität und Bildraten zum besten Preis-Leistungs-Verhältnis. Mit ihrer USB3-Vision-konformen Schnittstelle und industrietauglicher Hardware ist sie Ihr Arbeitswerkzeug für verschiedene Machine-Vision-Anwendungen, ob auf einem PC-basierten oder einem Embedded-System.

Einfache Software-Integration mit Vimba X und Kompatibilität zu den gängigsten Bildverarbeitungsbibliotheken von Drittanbietern.

Außer Objektivanschluss- und Gehäuseoptionen finden Sie weitere Optionen auf der Webseite für Customization und OEM-Lösungen.

Allied Vision

Spezifikationen

Interface	USB3 Vision
Auflösung	2848 (H) × 2848 (V)
Spektralbereich	200 to 1100 nm
Sensor	Sony IMX487
Sensortyp	CMOS
Shutter Mode	GS (Global shutter)
Sensorgröße	Type 2/3
Pixelgröße	2.74 µm × 2.74 µm
Objektivanschlüsse (verfügbar)	C-Mount, CS-Mount
Max. Framerate (volle Auflösung)	51 fps at 450 MByte/s, Mono8
ADC	12 Bit
Bildzwischenspeicher (RAM)	256 KByte
Nichtflüchtiger Speicher (Flash)	1024 KByte

Output	
Bit-Tiefe	12-bit
Monochrome Pixelformate	Mono8 (default), Mono10, Mono10p, Mono12, Mono12p

General purpose Inputs/Outputs (GPIOs)	
TTL I/Os	4 programmable GPIOs

Betriebsbedingungen/Abmessungen	
Betriebstemperatur	-20 °C to +65 °C (housing)
Spannungsversorgung	Power over USB 3.1 Gen 1 | External power 5.0 V
Leistungsaufnahme	USB power: 3.9 W (typical) | Ext. power: 4.1 W (typical)
Masse	65 g
Abmessungen (L × B × H in mm)	38 × 29 × 29

Quanteneffizienz

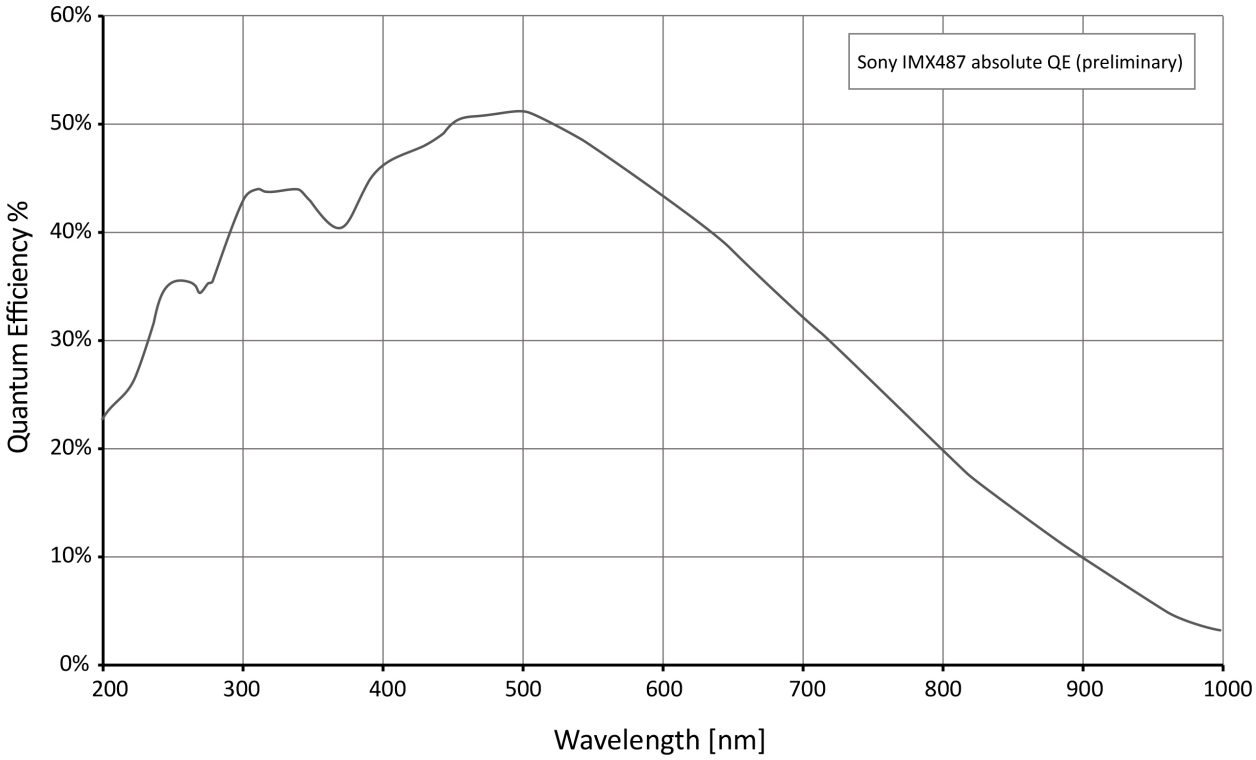

Features

Bildsteuerung: Automatik

- Auto Belichtung
- Auto Gain

Bildsteuerung: Weitere

- Adaptive Noise Correction
- Binning
- Black Level
- Kontrast
- Custom Convolution
- DPC (Defektpixel Korrektur)
- FPNC (Fixed Pattern Noise Correction)
- Gamma
- LUT (Look-Up Table)
- Bildspiegelung X/Y
- ROI (Region of Interest)
- Sharpness/Blur

Kamerasteuerung

- Acquisition Frame Rate
- Bandbreitensteuerung
- Counter und Timer
- Firmware Update am Einsatzort
- I/O- und Trigger Steuerung
- Sequencer
- Serielle I/O Ports
- Temperatur-Überwachung
- U3 Power Saving Mode
- User Sets
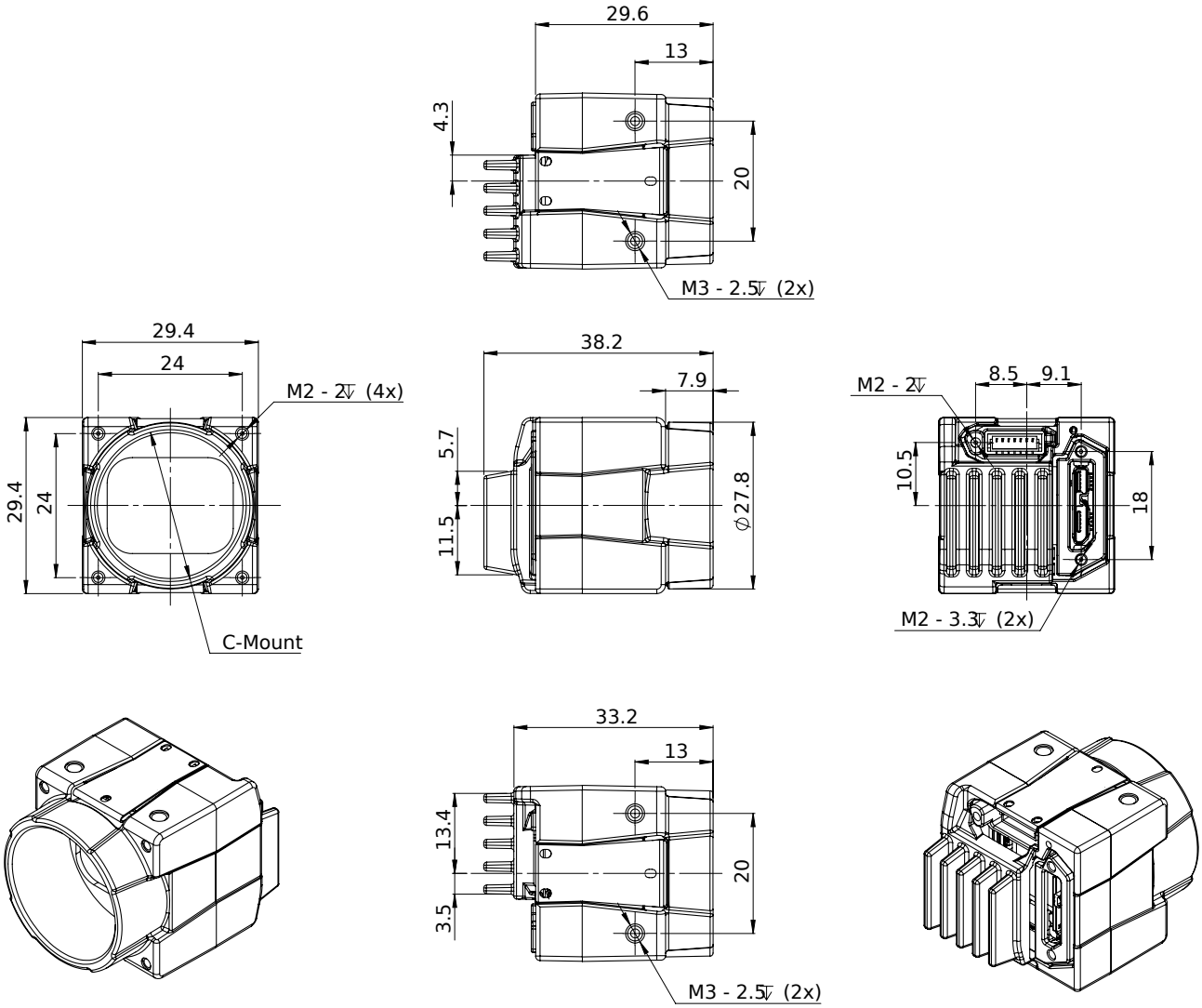
Technische Zeichnung