Allied Vision

GigE VISION

Manta
G-095

- 67 fps @ 0,5 Megapixel
- PoE optional
- Winkelkopf und Boardlevel-Varianten
- Videosignalgesteuerte Blende

Vereinfachen Sie die Einrichtung von Multi-Kamera-Anwendungen

Modulare Machine Vision Kamera mit GigE Vision-Schnittstelle

Die Manta G-095 mit dem Sony ICX692 erreicht 40.0 Bilder pro Sekunde bei 0.9 MP Auflösung.

Die Manta ist die vielseitigste GigE Vision-Kameraserie von Allied Vision. Sie bietet die größte Auswahl an Bildsensoren und ihr erweiterter Funktionsumfang vereinfacht die Einrichtung von Multi-Kamera-Anwendungen. Mit ihrem modularen Hardware-Konzept bietet die Manta nahezu endlose Konfigurationsmöglichkeiten, um die Kamera an Ihre Anwendung anzupassen.

Einfache Software-Integration mit der Vimba Suite von Allied Vision und Kompatibilität zu den gängigsten Bildverarbeitungsbibliotheken von Drittanbietern.

Siehe Modulares Konzept für Objektivanschluss, Gehäusevarianten, optische Filter, Gehäusedesign und andere modulare Optionen. Weitere Optionen finden Sie auf der Webseite für Customization und OEM-Lösungen.

Allied Vision

Spezifikationen

Interface	IEEE 802.3 1000BASE-T, IEEE 802.3af (PoE) optional
Auflösung	1292 (H) × 734 (V)
Sensor	Sony ICX692
Sensortyp	CCD Progressive
Shutter Mode	GS (Global shutter)
Sensorgröße	Type 1/3
Pixelgröße	4.08 µm × 4.08 µm
Objektivanschlüsse (verfügbar)	C-Mount, CS-Mount
Max. Framerate (volle Auflösung)	40 fps
ADC	12 Bit
Bildzwischenspeicher (RAM)	32

Output	
Bit-Tiefe	8-bit or 12-bit
Monochrome Pixelformate	Mono8, Mono12, Mono12Packed
YUV Color-Pixelformate	YUV411Packed, YUV422Packed, YUV444Packed
RGB Color-Pixelformate	RGB8Packed, BGR8Packed, RGBA8Packed, BGRA8Packed
Raw Pixelformate	BayerRG8, BayerRG12Packed, BayerRG12

General purpose Inputs/Outputs (GPIOs)	
Optogekoppelte I/Os	2 inputs, 2 outputs
RS232	1

Betriebsbedingungen/Abmessungen	
Betriebstemperatur	+5 °C to +45 °C
Spannungsversorgung	8 to 30 VDC AUX or 802.3af PoE
Leistungsaufnahme	3.6 W at 12 VDC; 4.2 W PoE
Masse	200 g; 210 g (PoE)
Abmessungen (L × B × H in mm)	86.4 × 44 × 29 (including connectors)

Quanteneffizienz

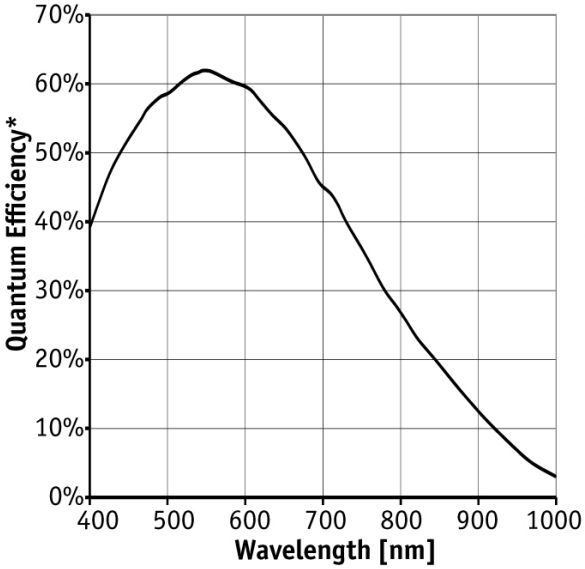

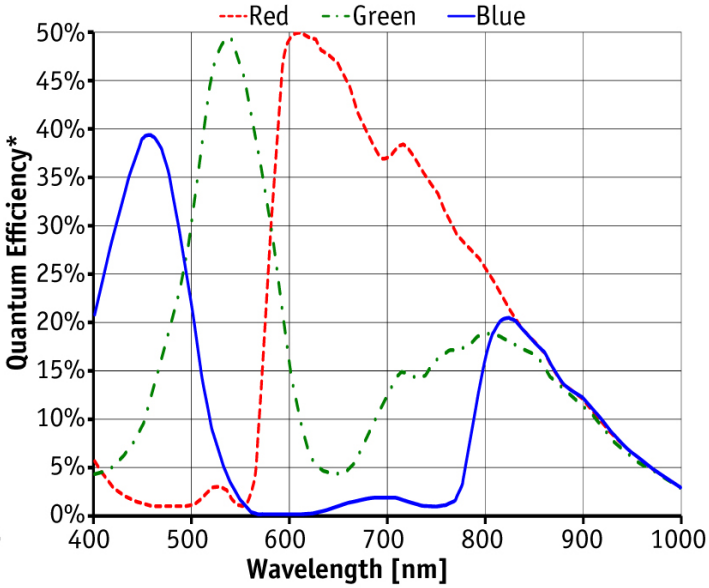

*QE measured without protection glass or filters. With glass or filters, quantum efficiency decreases by approximately 10%.

Features

- Videosignalgesteuerte Blende
- ROI, separates ROI für Auto Features
- Binning
- Decimation
- Auto Gain (manuelle Gainsteuerung: 0 bis 32 dB)
- Auto Belichtung (45 µs bis 60 s)
- Auto Weißabgleich
- LUTs (Look-Up Tables)
- Gamma
- Farbton, Sättigung, Farbkorrektur
- StreamBytesPerSecond (einfache Bandbreitenkontrolle)
- Stream Hold
- Sync out Modi: Trigger ready, input, exposing, readout, imaging, strobe, GPO
- Event Channel
- Chunk Daten
- Speicherbare Benutzereinstellungen

Technische Zeichnung

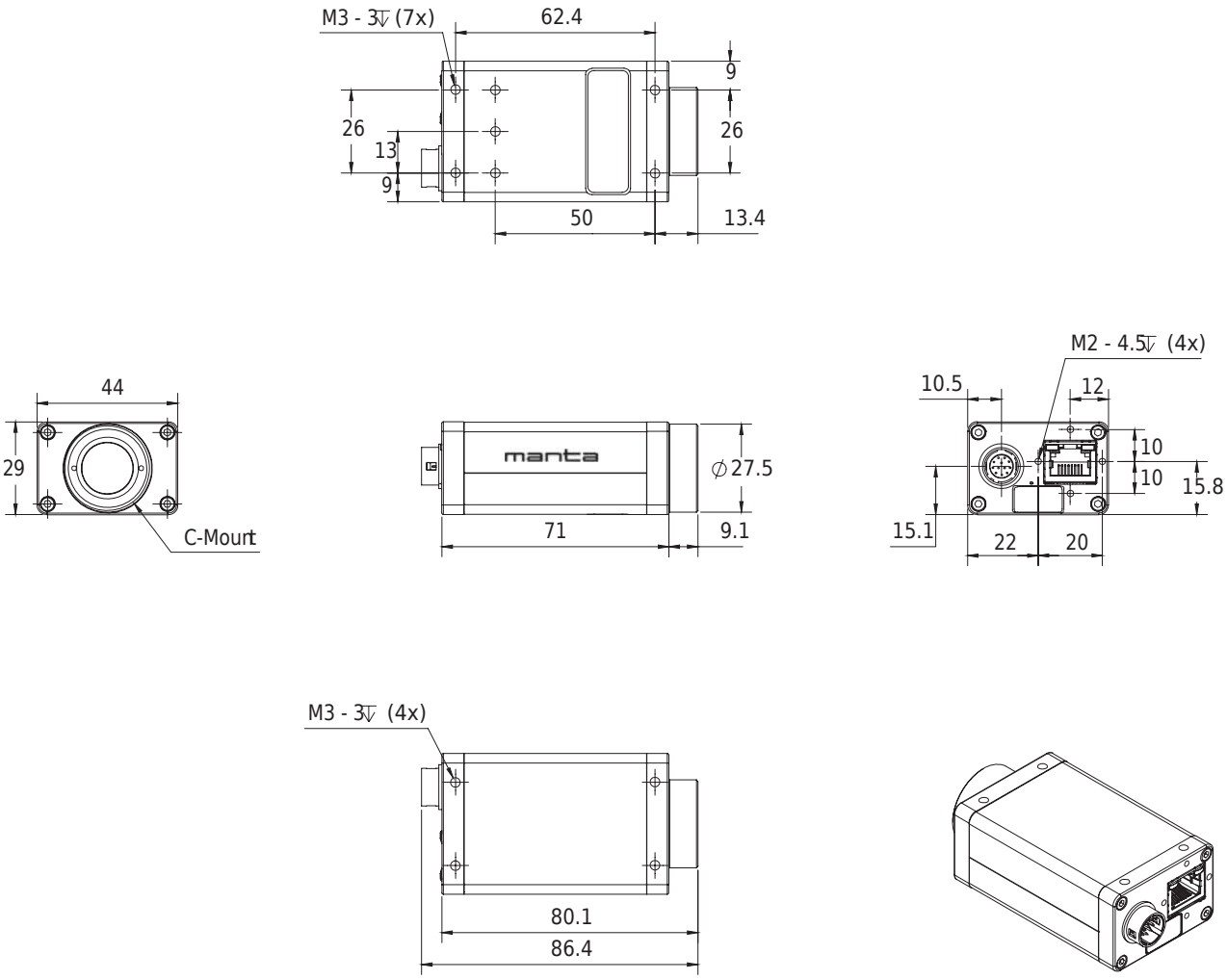

Applikationen

Die Manta G-095 ist eine sehr empfindliche Kamera mit GigE Vision Interface und PoE Option. Genau wie die anderen Manta Kameras bietet sie separate Lookup-Tabellen, Winkelköpfe und Boardlevel-Versionen mit getrenntem Sensorkopf. Typische Applikationen:

- Sicherheit und Überwachung
- Bildakquisition mit wenig Licht (Restlicht)
- Mikroskopie (mit wenig Licht)
- ... und mehr