Allied Vision

GigE VISION

Manta
G-125

- PoE Option
- Auto-Iris
- Winkelkopf Option
- Boardlevel Option

Vereinfachen Sie die Einrichtung von Multi-Kamera-Anwendungen

Modulare Machine Vision Kamera mit GigE Vision-Schnittstelle

Die Manta G-125 mit dem Sony ICX445 erreicht 31.0 Bilder pro Sekunde bei 1.2 MP Auflösung.

Die Manta ist die vielseitigste GigE Vision-Kameraserie von Allied Vision. Sie bietet die größte Auswahl an Bildsensoren und ihr erweiterter Funktionsumfang vereinfacht die Einrichtung von Multi-Kamera-Anwendungen. Mit ihrem modularen Hardware-Konzept bietet die Manta nahezu endlose Konfigurationsmöglichkeiten, um die Kamera an Ihre Anwendung anzupassen.

Einfache Software-Integration mit der Vimba Suite von Allied Vision und Kompatibilität zu den gängigsten Bildverarbeitungsbibliotheken von Drittanbietern.

Siehe Modulares Konzept für Objektivanschluss, Gehäusevarianten, optische Filter, Gehäusedesign und andere modulare Optionen. Weitere Optionen finden Sie auf der Webseite für Customization und OEM-Lösungen.

Spezifikationen

Interface	IEEE 802.3 1000BASE-T, IEEE 802.3af (PoE) optional
Auflösung	1292 (H) × 964 (V)
Sensor	Sony ICX445
Sensortyp	CCD Progressive
Shutter Mode	GS (Global shutter)
Sensorgröße	Type 1/3
Pixelgröße	3.75 µm × 3.75 µm
Objektivanschlüsse (verfügbar)	C-Mount, CS-Mount
Max. Framerate (volle Auflösung)	31 fps
ADC	12 Bit
Bildzwischenspeicher (RAM)	32 MByte

Abbildungsleistung

Die Bewertung der Abbildungsqualität nach EMVA 1288 Standard Release 3.1 charakterisiert Bildsensoren und Kameras. Die Messwerte sind typisch für monochrome Modelle bei voller Auflösung ohne optische Filter. Bitte wenden Sie sich an Sales oder Application Engineering für weitere Informationen.

Quanteneffizienz bei 529 nm	55 %
Temporäres Dunkelrauschen	7.1 e^-
Sättigungskapazität	7100 e^-
Dynamikumfang	59.4 dB
Absolute Empfindlichkeitsgrenze	7.6 e^-

Output	
Bit-Tiefe	8-bit or 12-bit
Monochrome Pixelformate	Mono8, Mono12, Mono12Packed
YUV Color-Pixelformate	YUV411Packed, YUV422Packed, YUV444Packed
RGB Color-Pixelformate	RGB8Packed, BGR8Packed, RGBA8Packed, BGRA8Packed
Raw Pixelformate	BayerRG8, BayerRG12Packed, BayerRG12

General purpose Inputs/Outputs (GPIOs)	
Optogekoppelte I/Os	2 inputs, 2 outputs
RS232	1

Betriebsbedingungen/Abmessungen	
Betriebstemperatur	+5 °C to +45 °C ambient (without condensation)
Spannungsversorgung	8 to 30 VDC AUX or IEEE 802.3af PoE
Leistungsaufnahme	External power: 2.6 W at 12 VDC | Power over Ethernet: 3.2 W
Masse	200 g; 210 g (PoE models)
Abmessungen (L × B × H in mm)	86.4 × 44 × 29 (including connectors)

Quanteneffizienz

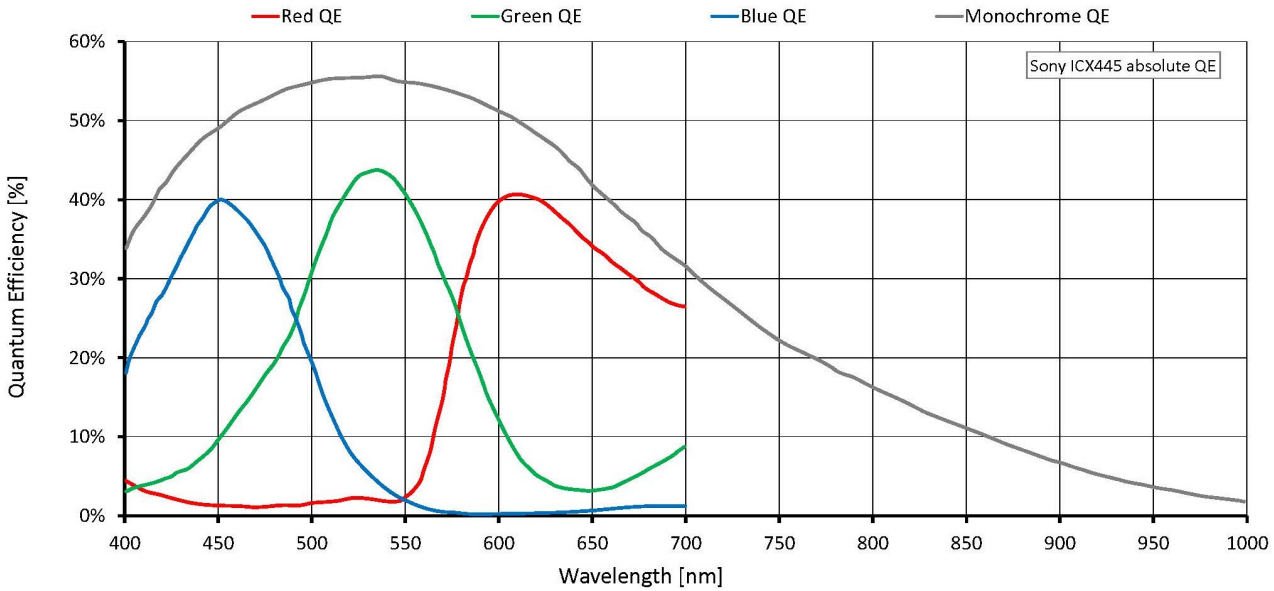

Features

Bildsteuerung: Automatik

- Auto Belichtung
- Auto Gain
- Auto Weißabgleich (Color-Modelle)

Bildsteuerung: Weitere

- Binning
- Black Level
- Color Transformation (inkl. Hue, Saturation; Color-Modelle)
- Decimation
- Gamma
- LUT (Look-Up Table)
- Bildspiegelung X
- ROI (Region of Interest)

Kamerasteuerung

- Acquisition Frame Rate
- Auto-Iris
- Bandbreitensteuerung
- Event Channel
- Firmware Update am Einsatzort
- I/O- und Trigger Steuerung
- Chunk Daten
- Stream Hold
- User Sets

Technische Zeichnung

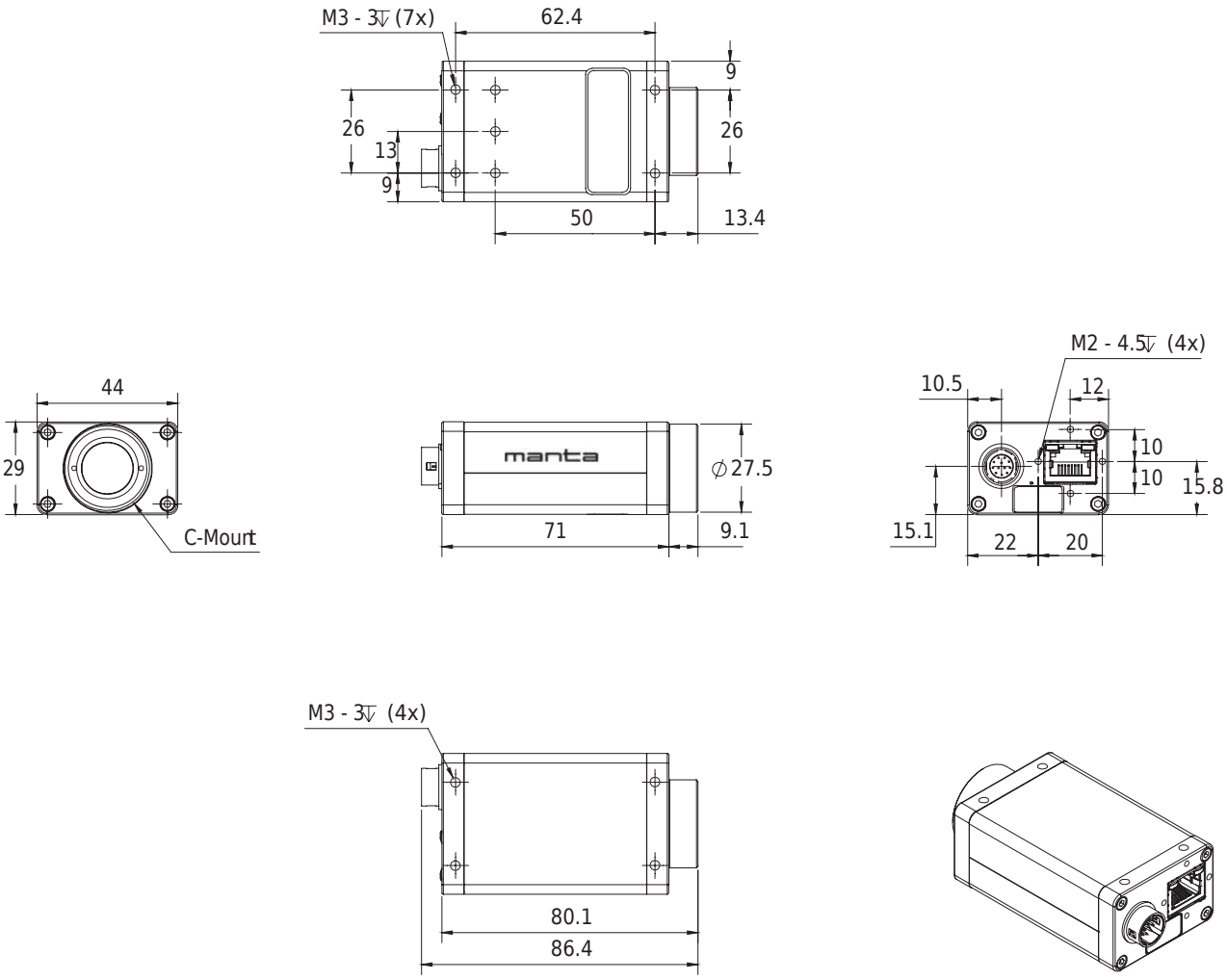

Applikationen

Die Manta G-125 ist eine hervorragende Kamera für die Qualitätskontrolle und andere Machine Vision-Anwendungen. Dank des empfindlichen ICX445 Sensors eignet sie sich auch für Low-Light-Anwendungen. Genau wie die anderen Manta Kameras ist sie unter anderem mit drei separaten look-up tables für R, G und B und Farbkorrektur ausgestattet.

- Anwendungen, die eine hohe Empfindlichkeit erfordern (Low Light)
- Qualitätskontrolle
- Intelligent traffic solutions (ITS)
- Halbleiter-Inspektion
- 3D Inspektion
- Lebensmittelkontrolle