Allied Vision

GigE VISION

# Manta
## G-145

- PoEOption
- Auto-Iris
- Winkelkopf Option
- Boardlevel Option

**Vereinfachen Sie die Einrichtung von Multi-Kamera-Anwendungen**

## Modulare Machine Vision Kamera mit GigE Vision-Schnittstelle

Die Manta G-145 mit dem Sony ICX285 erreicht 15.0 Bilder pro Sekunde bei 1.4 MP Auflösung.

Die Manta ist die vielseitigste GigE Vision-Kameraserie von Allied Vision. Sie bietet die größte Auswahl an Bildsensoren und ihr erweiterter Funktionsumfang vereinfacht die Einrichtung von Multi-Kamera-Anwendungen. Mit ihrem modularen Hardware-Konzept bietet die Manta nahezu endlose Konfigurationsmöglichkeiten, um die Kamera an Ihre Anwendung anzupassen.

Einfache Software-Integration mit der Vimba Suite von Allied Vision und Kompatibilität zu den gängigsten Bildverarbeitungsbibliotheken von Drittanbietern.

Siehe Modulares Konzept für Objektivanschluss, Gehäusevarianten, optische Filter, Gehäusedesign und andere modulare Optionen. Weitere Optionen finden Sie auf der Webseite für Customization und OEM-Lösungen.

Allied Vision

## Spezifikationen

| | |
|---|---|
| Interface | IEEE 802.3 1000BASE-T, IEEE 802.3af (PoE) optional |
| Auflösung | 1388 (H) × 1038 (V) |
| Sensor | Sony ICX285 |
| Sensortyp | CCD Progressive |
| Shutter Mode | GS (Global shutter) |
| Sensorgröße | Type 2/3 |
| Pixelgröße | 6.45 µm × 6.45 µm |
| Objektivanschlüsse (verfügbar) | C-Mount, CS-Mount |
| Max. Framerate (volle Auflösung) | 15 fps |
| ADC | 12 Bit |
| Bildzwischenspeicher (RAM) | 32 MByte |

**Abbildungsleistung**

Die Bewertung der Abbildungsqualität nach EMVA 1288 Standard Release 3.1 charakterisiert Bildsensoren und Kameras. Die Messwerte sind typisch für monochrome Modelle bei voller Auflösung ohne optische Filter. Bitte wenden Sie sich an Sales oder Application Engineering für weitere Informationen.

| | |
|---|---|
| Quanteneffizienz bei 529 nm | 54 % |
| Temporäres Dunkelrauschen | 10.4 $e^-$ |
| Sättigungskapazität | 18100 $e^-$ |
| Dynamikumfang | 64.3 dB |
| Absolute Empfindlichkeitsgrenze | 11.0 $e^-$ |

| **Output** | |
|---|---|
| Bit-Tiefe | 8-bit or 12-bit |
| Monochrome Pixelformate | Mono8, Mono12, Mono12Packed |
| YUV Color-Pixelformate | YUV411Packed, YUV422Packed, YUV444Packed |
| RGB Color-Pixelformate | RGB8Packed, BGR8Packed, RGBA8Packed, BGRA8Packed |
| Raw Color-Pixelformate (Bayer) | BayerRG8, BayerRG12Packed, BayerRG12 |

| General purpose Inputs/Outputs (GPIOs) | |
|---|---|
| Optogekoppelte I/Os | 2 inputs, 2 outputs |
| RS232 | 1 |

| Betriebsbedingungen/Abmessungen | |
|---|---|
| Betriebstemperatur | +5 °C to +45 °C ambient (without condensation) |
| Spannungsversorgung | 8 to 30 VDC AUX or IEEE 802.3af PoE |
| Leistungsaufnahme | External power: 2.7 W at 12 VDC \| Power over Ethernet: 3.3 W |
| Masse | 200 g; 210 g (PoE) |
| Abmessungen (L × B × H in mm) | 86.4 × 44 × 29 (including connectors) |

# Quanteneffizienz

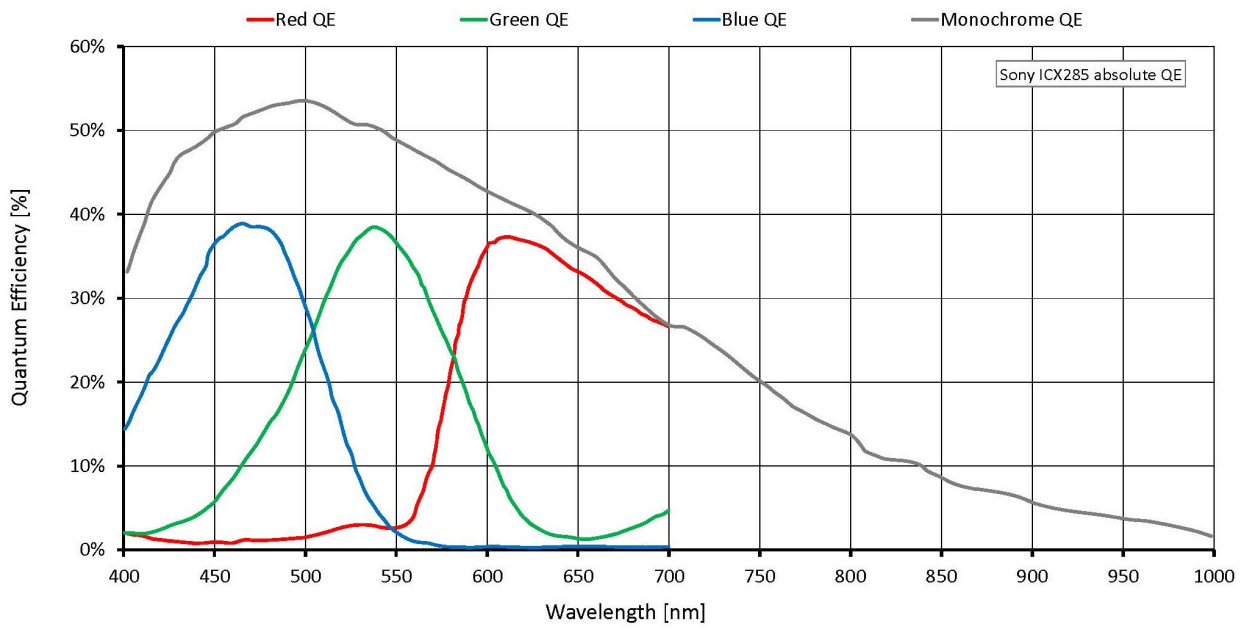

# Features

## Bildsteuerung: Automatik

- Auto Belichtung
- Auto Gain
- Auto Weißabgleich (Color-Modelle)

## Bildsteuerung: Weitere

- Binning
- Black Level
- Color Transformation (inkl. Hue, Saturation; Color-Modelle)
- Decimation
- Gamma
- LUT (Look-Up Table)
- Bildspiegelung X
- ROI (Region of Interest)

## Kamerasteuerung

- Acquisition Frame Rate
- Auto-Iris
- Bandbreitensteuerung
- Event Channel
- Firmware Update am Einsatzort
- I/O- und Trigger Steuerung
- Chunk Daten
- Stream Hold
- User Sets

## Technische Zeichnung

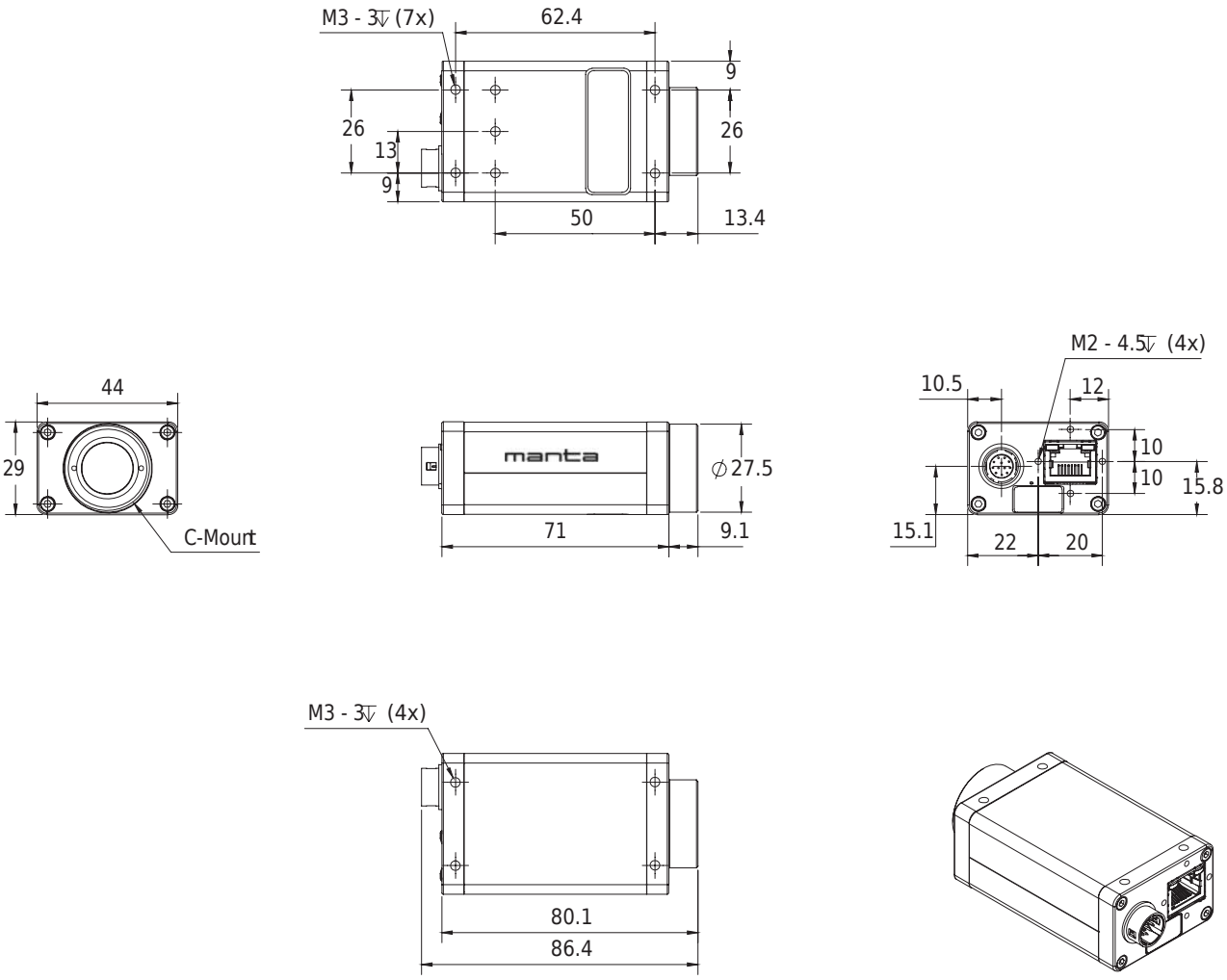


## Applikationen

Die Manta G-145 ist GigE Vision Kamera zum Einstiegspreis, die sich unter anderem für Machine Vision-Applikationen sowie die Medizinische Bildgebung eignet. Ihr Sensor ist im sichtbaren Spektrum sehr empfindlich und erfasst darüber hinaus auch den NIR (Near Infrared)-Bereich. Auf Anfrage sind Boardlevel-Versionen mit abgesetztem Sensorkopf erhätlich (bis zu 200 mm Entfernung zum Kamera-Mainboard).

- Machine Vision
- Wissenschaft und Forschung
- Medizinische Bildgebung, Gesundheitswesen
- Mikroskopie
- Ophthalmologie
- Intelligent traffic solutions (ITS)