Allied Vision

GigE VISION

Prosilica GC
750

- GigE Vision Interface
- Robustes Gehäuse
- IEEE 1588 PTP
- Auto-Iris

Kompakte Leistungsfähigkeit

Prosilica GC - Ultra-kompakte GigE Vision-Kamera

Die Prosilica GC 750 mit dem ON Semi MT9V022 erreicht 67.0 Bilder pro Sekunde bei 0.4 MP Auflösung.

Die Prosilica GC ist eine GigE-Kamera mit ultrakompaktem, leichtem Gehäuse, schnellen Bildraten und automatischer Blendensteuerung. Sie bietet eine große Auswahl an CCD- und CMOS-Sensoren mit bis zu 5 Megapixeln und eignet sich für ein breites Spektrum von Anwendungen.

Einfache Software-Integration mit der Vimba Suite von Allied Vision und Kompatibilität zu den gängigsten Bildverarbeitungsbibliotheken von Drittanbietern.

Siehe Modulares Konzept für Objektivanschluss, Gehäusevarianten, optische Filter, Gehäusedesign und andere modulare Optionen. Weitere Optionen finden Sie auf der Webseite für Customization und OEM-Lösungen.

Allied Vision

Spezifikationen

Interface	IEEE 802.3 1000baseT
Auflösung	752 (H) × 480 (V)
Sensor	ON Semi MT9V022
Sensortyp	CMOS
Shutter Mode	GS (Global shutter)
Sensorgröße	Type 1/3
Pixelgröße	6 µm × 6 µm
Objektivanschluss (Standard)	C-Mount
Max. Framerate (volle Auflösung)	67 fps
ADC	10 Bit
Bildzwischenspeicher (RAM)	16 MByte

Output	
Bit-Tiefe	8-bit or 10-bit
Monochrome Pixelformate	Mono8, Mono10
RGB Color-Pixelformate	RGB8Packed, BGR8Packed, RGBA8Packed, BGRA8Packed
Raw Color-Pixelformate (Bayer)	BayerBG8, BayerBG10

General purpose Inputs/Outputs (GPIOs)	
TTL I/Os	1 input, 1 output
Optogekoppelte I/Os	1 input, 1 output
RS232	1

Betriebsbedingungen/Abmessungen	
Betriebstemperatur	0 °C to +50 °C ambient (without condensation)
Spannungsversorgung	5 to 25 VDC
Leistungsaufnahme	2.2 W at 12 VDC
Masse	85 g
Abmessungen (L × B × H in mm)	51 × 46 × 33 (including connectors)

Quanteneffizienz

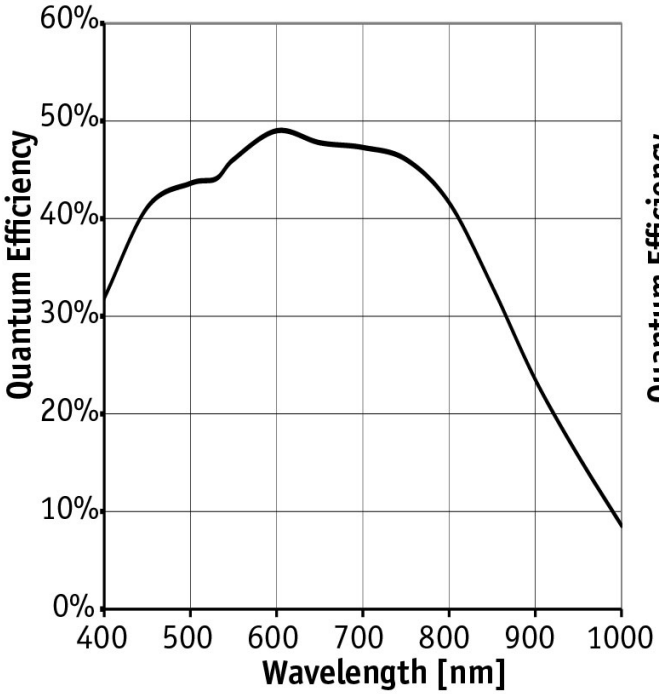

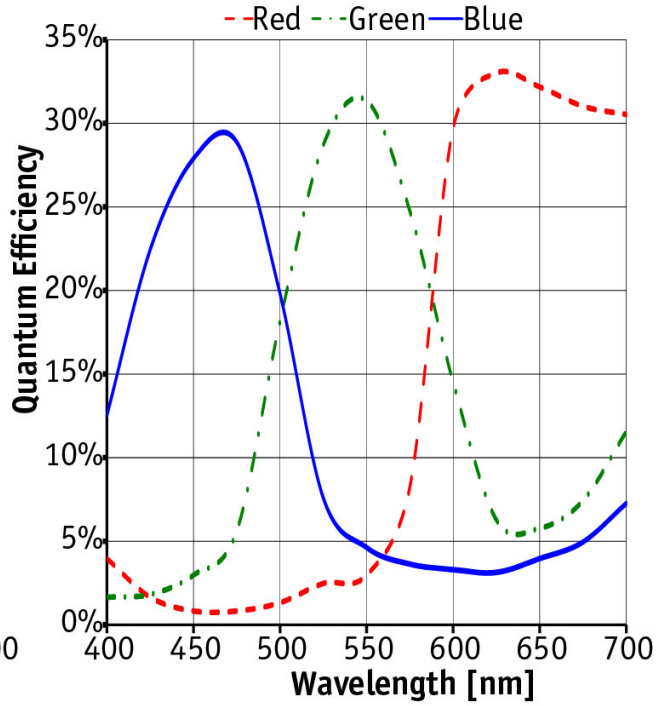

Features

Bildsteuerung: Automatik

- Auto Belichtung
- Auto Gain
- Auto Weißabgleich (Color-Modelle)

Bildsteuerung: Weitere

- ROI (Region of Interest)

Kamerasteuerung

- Acquisition Frame Rate
- Auto-Iris
- Bandbreitensteuerung
- Event Channel
- Firmware Update am Einsatzort
- I/O- und Trigger Steuerung
- Chunk Daten
- PTP (IEEE 1588 Precision Time Protocol)
- Stream Hold

Technische Zeichnung

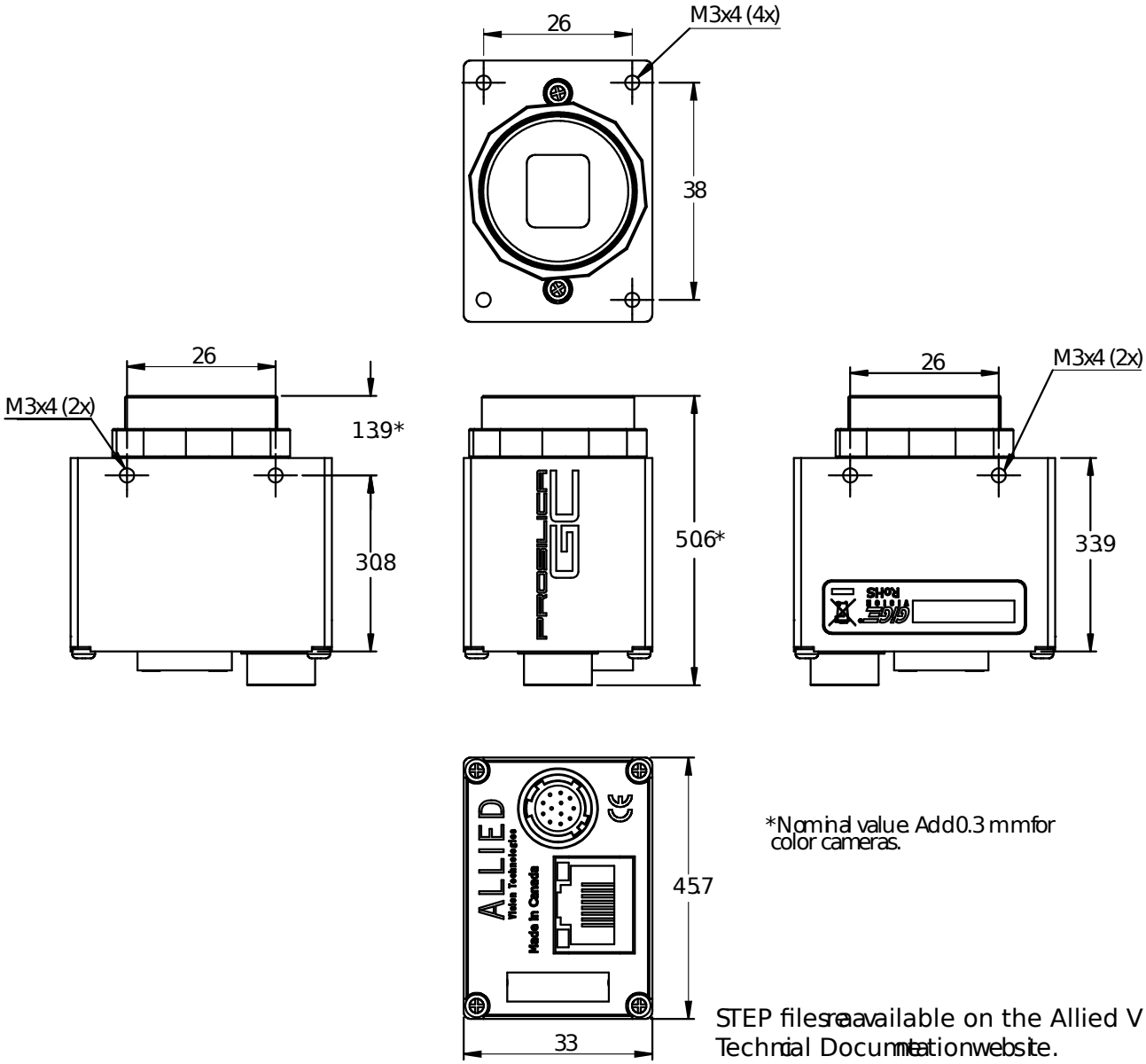

STEP files are available on the Allied Vision Technical Documentation website.

Applikationen

Der CMOS Sensor der Prosilica GC750 eignet sich für viele Anwendungen, zum Beispiel:

- Hochgeschwindigkeits-Inspektion
- Machine Vision
- Optical Character Recognition (OCR)
- Verkehrsüberwachung
- Robotik
- OEM Applikationen