Allied Vision

GigE VISION

Prosilica GX
1660

- 240 MBps mit Dual Port LAG Technologie
- Motorlinsen-Steuerung
- Hohe Framerate bei voller Farbtiefe
- ON Semi KAI-02050 sensor

Shift up to double speed

The fastest Gigabit Ethernet cameras in the world - 240MB/s

Die Prosilica GX 1660 mit dem ON Semi KAI-02050 erreicht 66.0 Bilder pro Sekunde bei 1.9 MP Auflösung.

Die Prosilica GX hat zwei verschraubbare Gigabit Ethernet Anschlüsse, die als Link Aggregation Group (LAG) konfiguriert sind - um permanent eine maximale Datenrate von 240 MBytes pro Sekunde zu erreichen. Die Prosilica GX arbeitet auch mit nur einem Kabel, und zwar mit halber Bandbreite (120 MB/s).

Features:

- Sehr Schnell - 240 MB/s
- Single- oder Dual Port Betrieb
- Motorlinsen-Steuerung, videosignalgesteuerte Blende
- 1 bis 29 Megapixel
- Hohe Frameraten bis 112 fps
- OnSemi KAI oder Sony Quad-Tap CCD-Sensoren
- Diverse Modular-Optionen erhältlich

Allied Vision

Spezifikationen

Interface	IEEE 802.3 1000baseT
Auflösung	1600 (H) × 1200 (V)
Sensor	ON Semi KAI-02050
Sensortyp	CCD Progressive
Shutter Mode	GS (Global shutter)
Sensorgröße	Type 2/3
Pixelgröße	5.5 µm × 5.5 µm
Objektivanschluss (Standard)	C-Mount
Max. Framerate (volle Auflösung)	66 fps
ADC	14 Bit
Bildzwischenspeicher (RAM)	128 MByte

Output	
Bit-Tiefe	14-bit
Monochrome Pixelformate	Mono8, Mono12, Mono12Packed, Mono14

General purpose Inputs/Outputs (GPIOs)	
Optogekoppelte I/Os	2 inputs, 4 outputs
RS232	1

Betriebsbedingungen/Abmessungen	
Betriebstemperatur	0 °C to +50 °C ambient (without condensation)
Spannungsversorgung	10 to 24 VDC
Leistungsaufnahme	5.6 W at 12 VDC (Single GigE Mode); 6.7 W at 12 VDC (Dual GigE Mode)
Masse	269 g
Abmessungen (L × B × H in mm)	107.2 × 53.3 × 33 (including connectors)

Quanteneffizienz

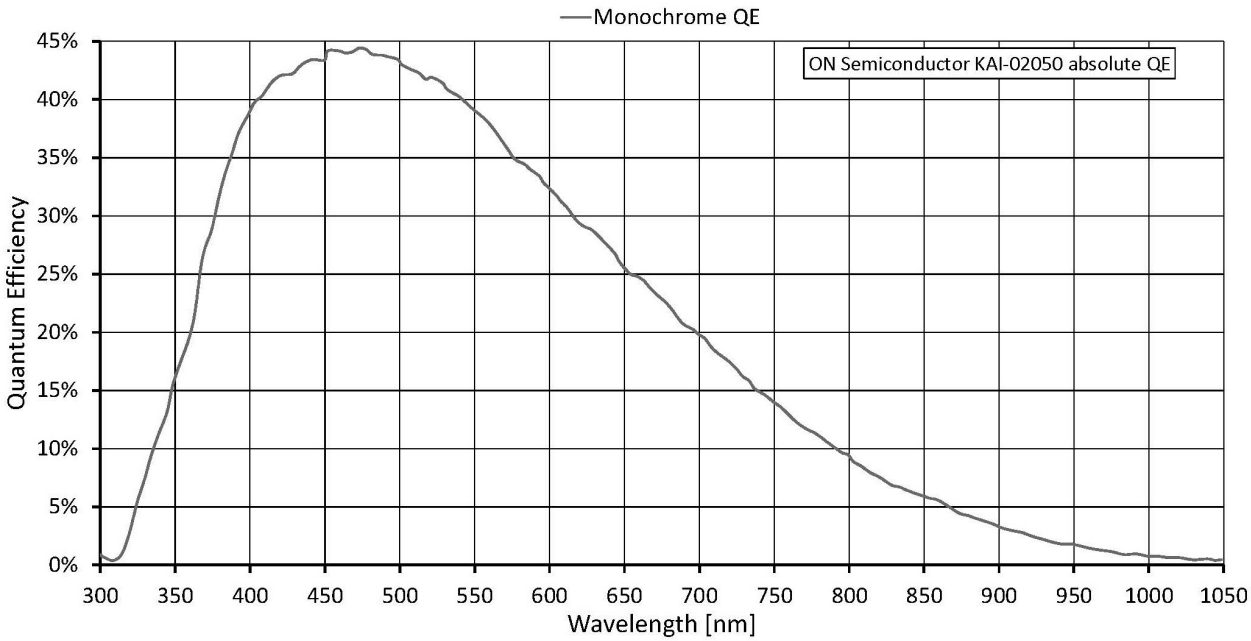

Features

Features der Prosilica GX1660:

- Motorlinsen-Steuerung
- Videosignalgesteuerte Blende
- ROI, DSP Subregion (wählbares ROI für Auto Features)
- Binning
- Auto Gain (0 bis 34 dB)
- Auto Belichtung (10 µs bis 26.8 s)
- StreamBytesPerSecond (einfache Bandbreitenkontrolle)
- Stream Hold
- Sync out Modi: Trigger ready, input, exposing, readout, imaging, strobe, GPO
- Event Channel
- Chunk Daten
- Speicherbare Benutzereinstellungen

Technische Zeichnung

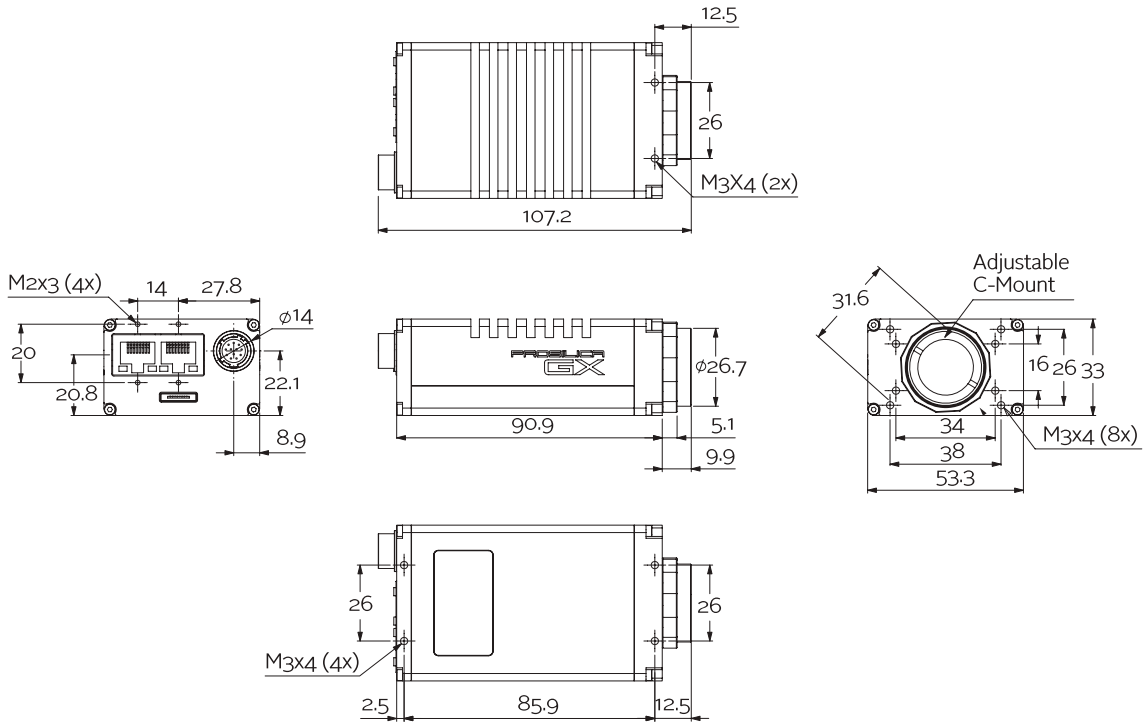
12.5
26
M3X4 (2x)
107.2
M2x3 (4x)
14
27.8
ϕ14
20
20.8
22.1
8.9
ϕ26.7
90.9
5.1
9.9
Adjustable
C-Mount
31.6
16
26
33
34
38
53.3
M3x4 (8x)
26
26
M3x4 (4x)
2.5
85.9
12.5

Die Prosilica GX1660 eignet sich für viele Applikationen einschließlich:

- Industrielle Bildverarbeitung
- Machine Vision
- LCD Panel Inspekion
- Medizin
- Ophthalmologie
- Luft- und Raumfahrt
- Öffentliche Sicherheit
- Überwachung
- Verkehrsüberwachung
- OEM Applikationen