Allied Vision

GigE VISION

Prosilica GX
1920

- 240 MB/s mit Dual Port LAG Technologie
- Motorlinsen-Steuerung
- 40 fps at 2.8 Megapixel
- Sony ICX674 sensor

Shift up to double speed

The fastest Gigabit Ethernet cameras in the world - 240MB/s

Die Prosilica GX 1920 mit dem Sony ICX674 erreicht 40.0 Bilder pro Sekunde bei 2.8 MP Auflösung.

Die Prosilica GX hat zwei verschraubbare Gigabit Ethernet Anschlüsse, die als Link Aggregation Group (LAG) konfiguriert sind - um permanent eine maximale Datenrate von 240 MBytes pro Sekunde zu erreichen. Die Prosilica GX arbeitet auch mit nur einem Kabel, und zwar mit halber Bandbreite (120 MB/s).

Features:

- Sehr Schnell - 240 MB/s
- Single- oder Dual Port Betrieb
- Motorlinsen-Steuerung, videosignalgesteuerte Blende
- 1 bis 29 Megapixel
- Hohe Frameraten bis 112 fps
- OnSemi KAI oder Sony Quad-Tap CCD-Sensoren
- Diverse Modular-Optionen erhältlich

Allied Vision

Spezifikationen

Interface	IEEE 802.3 1000baseT
Auflösung	1936 (H) × 1456 (V)
Sensor	Sony ICX674
Sensortyp	CCD Progressive
Shutter Mode	GS (Global shutter)
Sensorgröße	Type 2/3
Pixelgröße	4.54 µm × 4.54 µm
Objektivanschluss (Standard)	C-Mount
Max. Framerate (volle Auflösung)	40 fps
ADC	14 Bit
Bildzwischenspeicher (RAM)	128 MByte

Output	
Bit-Tiefe	14-bit (monochrome); 12-bit (color)
Monochrome Pixelformate	Mono8, Mono12, Mono12Packed, Mono14
RGB Color-Pixelformate	RGB8Packed, BGR8Packed, RGBA8Packed, BGRA8Packed
Raw Pixelformate	BayerRG8, BayerRG12, BayerGR12Packed

General purpose Inputs/Outputs (GPIOs)	
Optogekoppelte I/Os	2 inputs, 4 outputs
RS232	1

Betriebsbedingungen/Abmessungen	
Betriebstemperatur	0 °C to +50 °C ambient (without condensation)
Spannungsversorgung	10 to 24 VDC
Leistungsaufnahme	5.3 W at 12 VDC (Single GigE Mode); 6.2 W at 12 VDC (Dual GigE Mode)
Masse	269 g
Abmessungen (L × B × H in mm)	108.1 × 53.3 × 33 (including connectors)

Quanteneffizienz

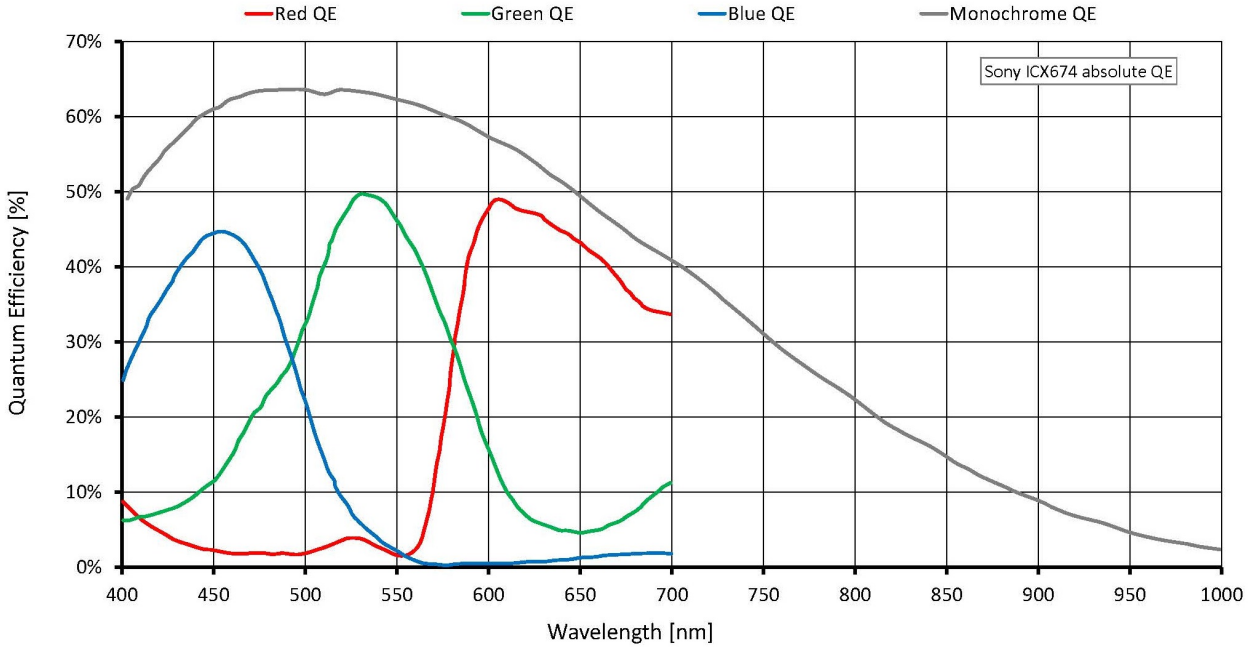

Features

Features der Prosilica GX1920:

- Motorlinsen-Steuerung
- Videosignalgesteuerte Blende
- ROI, DSP Subregion (wählbares ROI für Auto Features)
- Binning
- Auto Gain (0 bis 24 dB)
- Auto Belichtung (10 µs bis 26.8 s)
- Auto Weißabgleich
- StreamBytesPerSecond (einfache Bandbreitenkontrolle)
- Stream Hold
- Sync out Modi: Trigger ready, input, exposing, readout, imaging, strobe, GPO
- Event Channel
- Chunk Daten
- Speicherbare Benutzereinstellungen

Technische Zeichnung

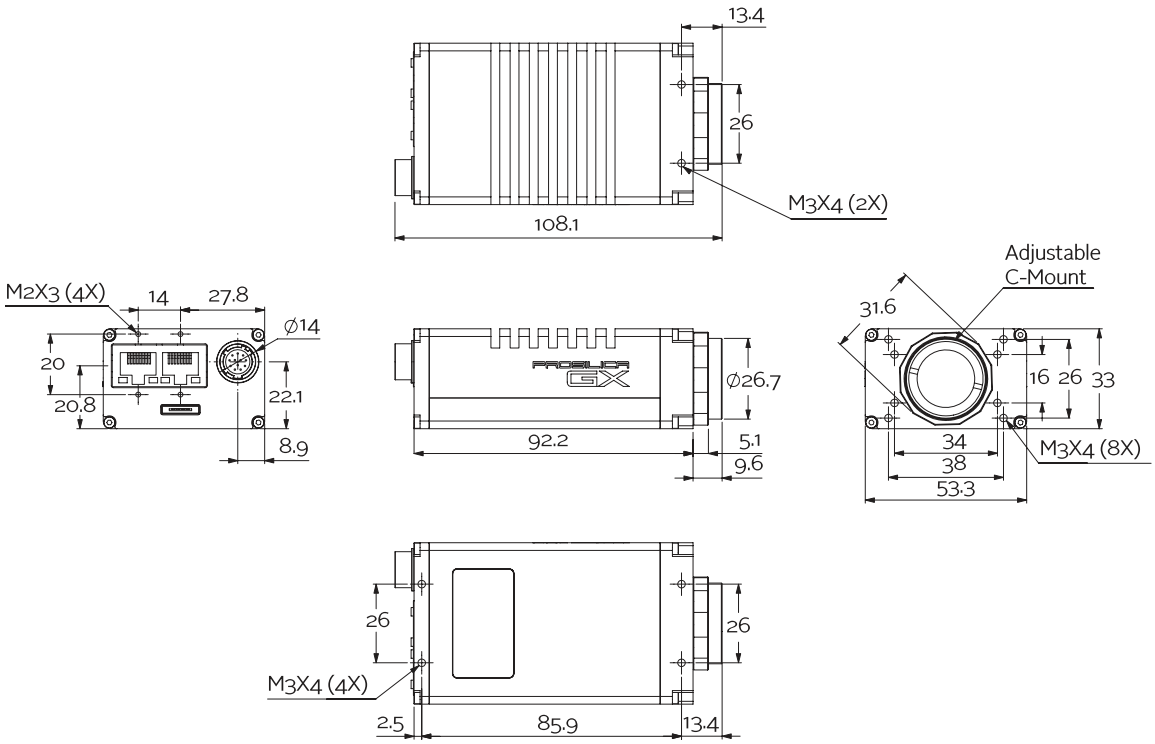
13.4
26
M3X4 (2X)
108.1
Adjustable
C-Mount
31.6
M2X3 (4X)
14
27.8
Ø14
20
20.8
22.1
8.9
Ø26.7
92.2
5.1
9.6
16
26
33
34
38
53.3
M3X4 (8X)
26
26
M3X4 (4X)
2.5
85.9
13.4

Die Prosilica GX1920 eignet sich für viele Applikationen einschließlich:

- Industrielle Bildverarbeitung
- Machine Vision
- LCD Panel Inspektion
- Medizin
- Ophthalmologie
- Luft- und Raumfahrt
- Öffentliche Sicherheit
- Überwachung
- Verkehrsüberwachung
- OEM Applikationen