Allied Vision

FireWire

Stingray
F-146

- Vielseitige 1.4 MP Kamera
- Große Funktionsvielfalt
- Viele Varianten
- Hervorragende Bildqualität

Intelligente Modularität

Stingray – Vielseitige FireWire-Kamera

Die Stingray F-146 mit dem Sony ICX267 erreicht 15.0 Bilder pro Sekunde bei 1.4 MP Auflösung.

Die Stingray bietet eine besonders große Bandbreite an Funktionen und Bildoptimierungsmöglichkeiten - zum Beispiel Shading-Korrektur und rauscharmer Binning-Modus. Dank ihres modularen und flexiblen Aufbaus ist sie eine besonders vielseitige Hochleistungskamera für eine Vielzahl von Anwendungen. Sie ist auch in Boardlevel- und Kompaktversionen erhältlich. Mit dem optionalen Lichtwellenleiter-Interface können extreme Distanzen überbrückt werden.

Einfache Software-Integration mit der Vimba Suite von Allied Vision und Kompatibilität zu den gängigsten Bildverarbeitungsbibliotheken von Drittanbietern.

Hardware Optionen finden Sie auf der Webseite für Customization und OEM-Lösungen.

Allied Vision

Spezifikationen

Interface	IEEE 1394b - 800 Mb/s, 2 ports, daisy chain
Auflösung	1388 (H) × 1038 (V)
Sensor	Sony ICX267
Sensortyp	CCD Progressive
Sensorgröße	Type 1/2
Pixelgröße	4.65 µm × 4.65 µm
Objektivanschluss (Standard)	C-Mount
Max. Framerate (volle Auflösung)	15 fps
ADC	14 Bit
Bildzwischenspeicher (RAM)	Up to 128 MByte

Abbildungsleistung

Die Bewertung der Abbildungsqualität nach EMVA 1288 Standard Release 3.1 charakterisiert Bildsensoren und Kameras. Die Messwerte sind typisch für monochrome Modelle bei voller Auflösung ohne optische Filter. Bitte wenden Sie sich an Sales oder Application Engineering für weitere Informationen.

Quanteneffizienz bei 529 nm	39 %
Temporäres Dunkelrauschen	12.7 e^-
Sättigungskapazität	11600 e^-
Dynamikumfang	58.9 dB
Absolute Empfindlichkeitsgrenze	33.8 e^-

Output	
Bit-Tiefe	8-bit to 14-bit
Monochrome Pixelformate	Mono8, Mono12, Mono16
RGB Color-Pixelformate	RGB8
Raw Color-Pixelformate (Bayer)	Raw8, Raw12, Raw16

General purpose Inputs/Outputs (GPIOs)	
Optogekoppelte I/Os	2 inputs, 4 outputs
RS232	1

Betriebsbedingungen/Abmessungen	
Betriebstemperatur	+5 °C to +45 °C
Spannungsversorgung	8 V to 36 V
Leistungsaufnahme	<4 W (@ 12 VDC)
Masse	92 g
Abmessungen (L × B × H in mm)	72.9 × 44 × 29 (including connectors)

Quanteneffizienz

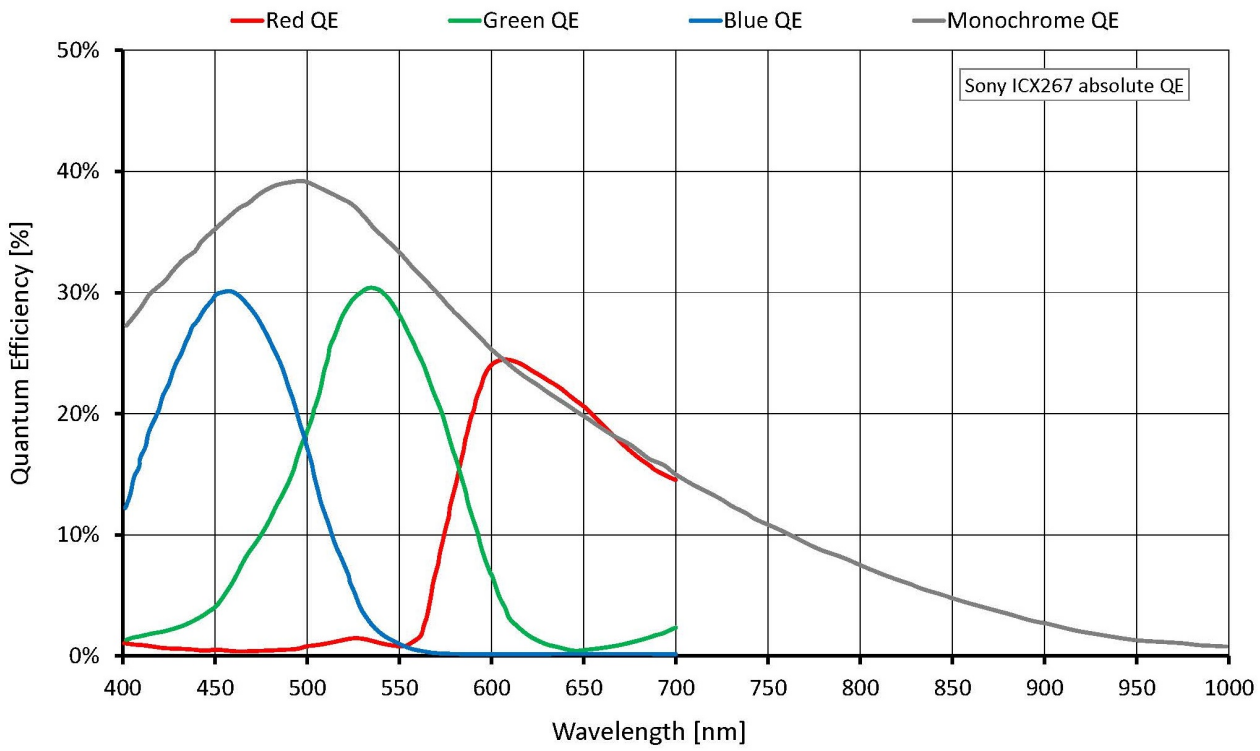

Features

- High SNR Mode (bis zu 24 dB besserer Rauschabstand)
- Low-Noise Binning Mode
- Shading Correction
- Defektpixel-Korrektur
- AOI, separates AOI für Auto Features
- Binning
- Sub-Sampling
- Automatischer Gain (manuelle Gainkontrolle: 0 bis 24.4 dB)
- Automatische Belichtung (39 µs bis 67 s)
- Automatischer Weißabgleich
- Look-up Tabelle (LUT)
- Farbton, Sättigung
- Farbkorrektur
- Lokales Farb-Anti-Aliasing
- Spiegelbild
- Bildausgabe verzögerbar
- Trigger programmierbar, Level, Single, Bulk, programmierbare Verzögerung
- Sequence Mode (sofortiger Parameterwechsel)
- SIS (Secure Image Signature, Bildstempel für Trigger, Bildanzahl etc.)
- Speicherbare Benutzereinstellungen

Lieferumfang

- Kamera und IEEE 1394b Kabel (andere Ausstattungen auf Anfrage)

Technische Zeichnung

2 x 1394b copper

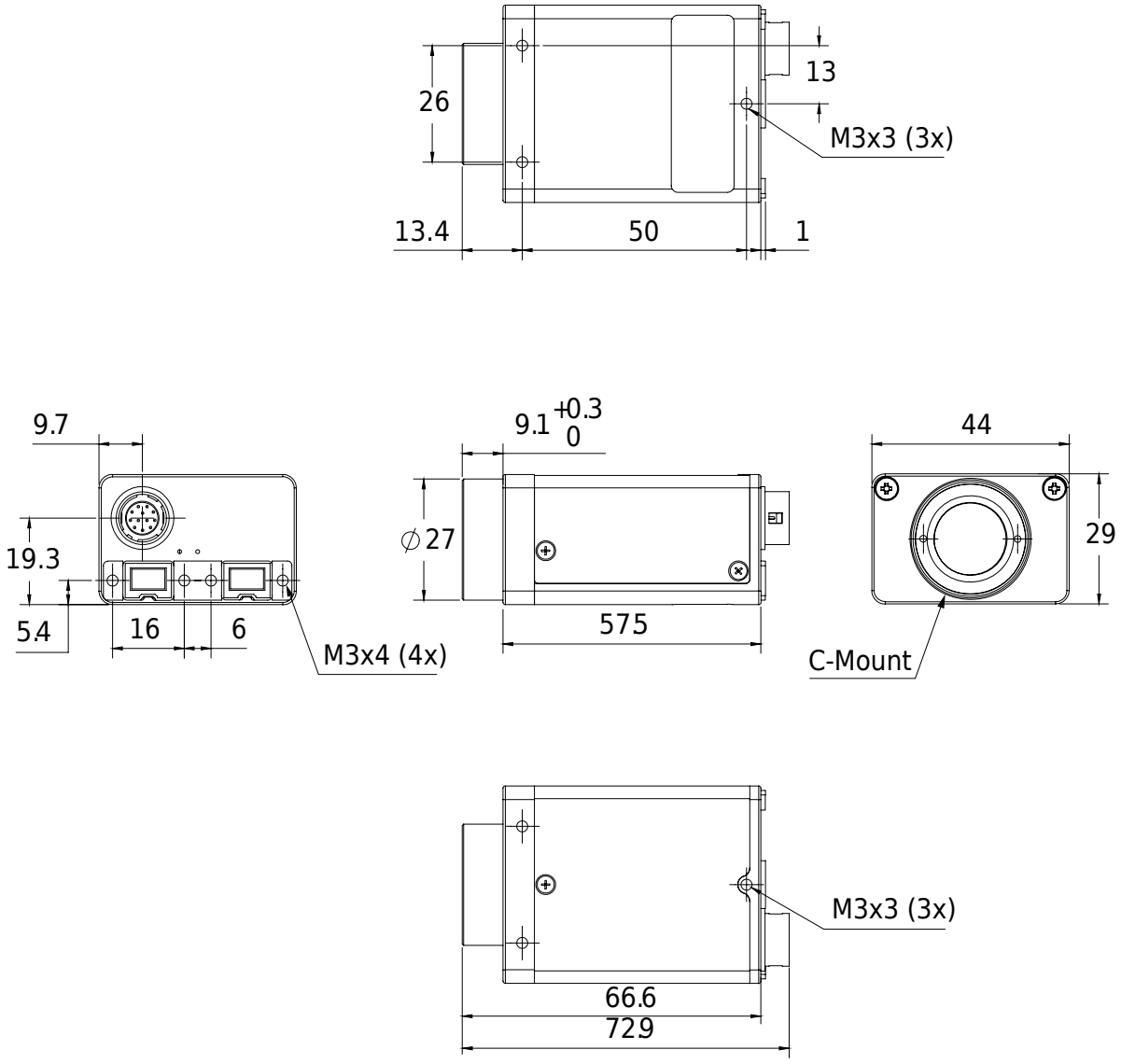

Applikationen

Die Stingray F-146 passt zu vielen Applikationen für digitale Machine Vision Kameras. Die große Flexibilität ist ein Vorteil aller Stingray-Kameras. AVT empfielt diese Stingray unter anderem für folgende Applikationen:

- Industrielle Inspektion und Automation
- Logistik

- Wissenschaft und Forschung
- Healthcare und Medizin
- Multimedia, Entertainment und Sport
- Intelligent traffic solutions (ITS)
- ... und mehr

Darüber hinaus ist sie ideal für:

- Anspruchsvolle OEM-Applikationen (Board level-Version mit separatem Sensor Board auf Anfrage)
- Daisy Chaining (zwei Kupfer-Anschlüsse)